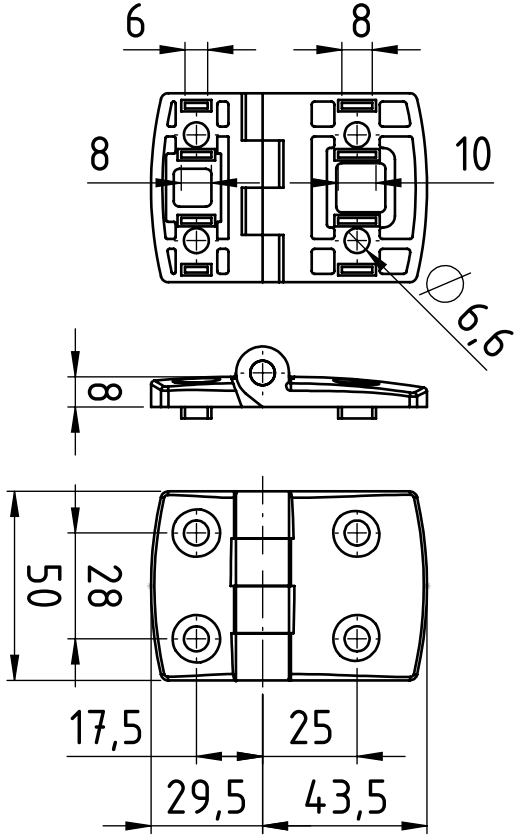
6
8
8
10
∅6,6
8
50
28
17,5
25
29,5
43,5